MATERIALI

CARATTERISTICHE DEI MATERIALI
E MODALITA' ESECUTIVE CONFORMI A NTC 2018

CALCESTRUZZI
- Calcestruzzo magro per piano di posa delle fondazioni:
  CLASSE Rck 10/15 MPa
- Calcestruzzo per fondazioni e elevazioni :
  CLASSE C 32/40 MPa

ACCIAIO PER C.A.
CLASSE B450C

PRESCRIZIONI GENERALI

I ferri longitudinali in corrispondenza delle giunzioni devono essere sovrapposti per una lunghezza pari ad almeno 40 diametri.
Il copriferro, pari a 3 cm, deve essere assicurato con l'utilizzo di idonei distanziatori delle armature dai casseri.
I sistemi di fissaggio delle casserature non devono lasciare parti metalliche sporgenti sulla superficie delgetto.
Le eventuali parti metalliche residue devono risultare annegate nel getto medesimo con dispositivi che ne impediscano il contatto con l'acqua piovana durante la vita utile dei manufatti.
Nel periodo estivo le casserature delle superfici destinate a rimanere a vista non dovranno essere rimosse prima che siano trascorsi almeno 7 giorni dal momento del getto.
Tutte le superfici destinate a rimanere a vista non devono presentare difetti superficiali quali nidi di ghiaia, fessurazioni e distacchi.
Eventuali imperfezioni dovranno essere riprese con malte speciali ad alta adereza e basso ritiro per il ripristino del cls ammalorato.

SEZIONE TIPO
scala 1 : 50

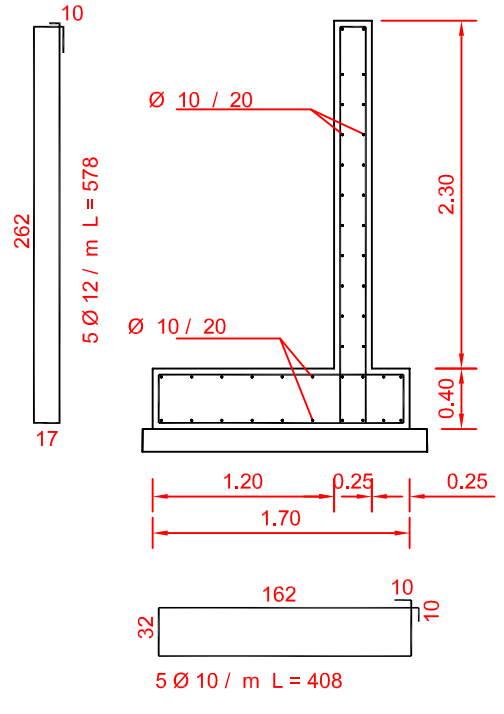

SEZIONE IN ASSE TUBO
scala 1 : 50

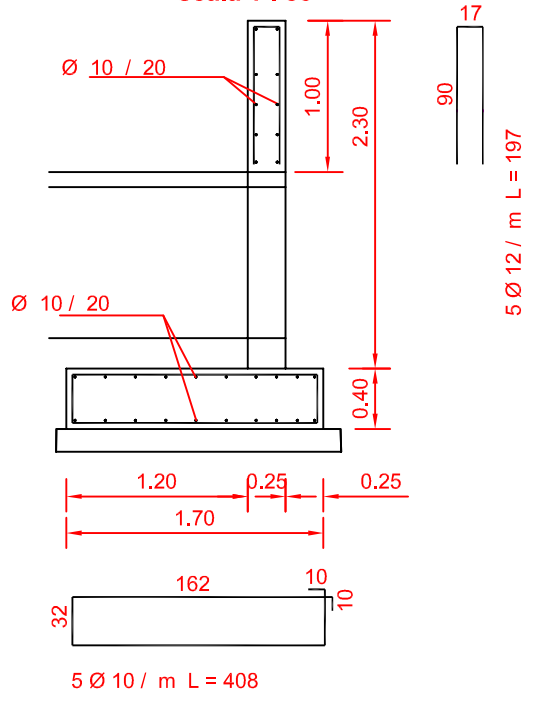

COMUNE DI MARCARIA

PROVINCIA DI MANTOVA
Servizio Progettazione Stradale, Ponti e Strutture Complesse

COMUNE DI CASTELLUCCHIO

RIQUALIFICAZIONE INCROCIO STRADA COMUNALE PER GABBIANA SU EX SS. 420 SABBIONETANA TRA I COMUNI DI CASTELLUCCHIO E MARCARIA

PROGETTO ESECUTIVO

OGGETTO:
SOTTOPASSANTE - MURI DI TESTATA
CARPENTERIA E ARMATURA

ELABORATO : II

SCALA:	DATA DI CONSEGNA:
1 : 50	AGOSTO 2026

IL PROGETTISTA:	IL RESPONSABILE DEL PROGETTO:	IL DIRIGENTE:
Ing. MARCO GUAITA	Geom. RACHELE DEBATTISTI	Ing. ANTONIO COVINO

PROGETTO N°:	*CUP:*	*CIG:*

REV N°:	DATA:	DESCRIZIONE:	APPROVAZIONI:

IL DISEGNO E' DI PROPRIETA' DELLA PROVINCIA DI MANTOVA. E' VIETATA QUALSIASI RIPRODUZIONE, ANCHE PARZIALE, NON AUTORIZZATA.